Escala (1:20)

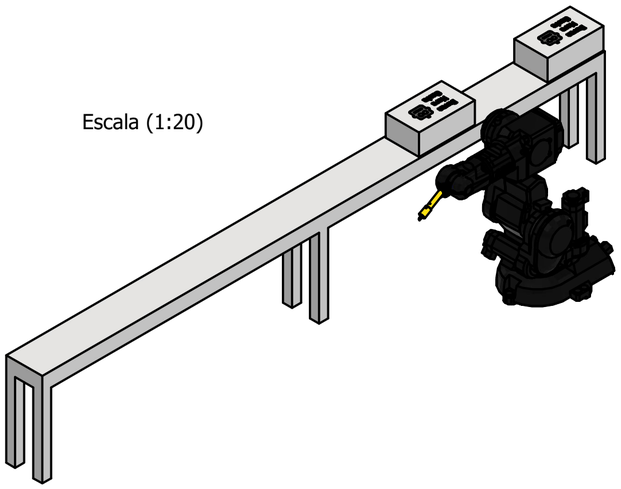

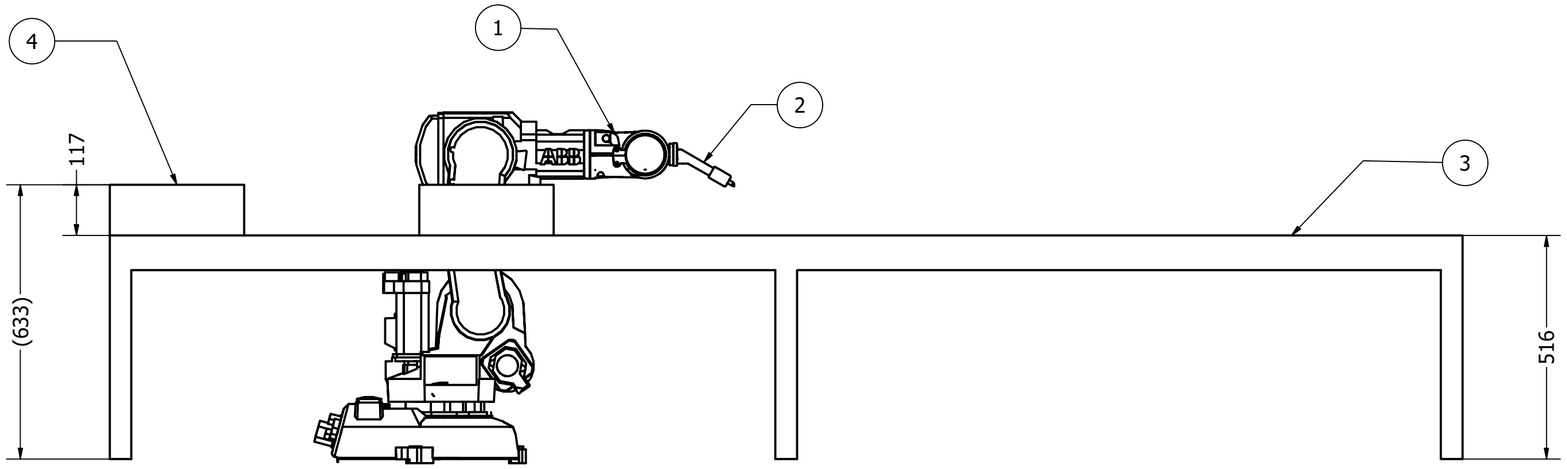

A (1 : 5)

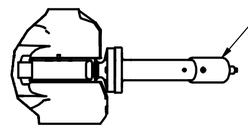

Nota: Las medidas son
Respecto al flanche, con 0° en
todas sus articulaciones

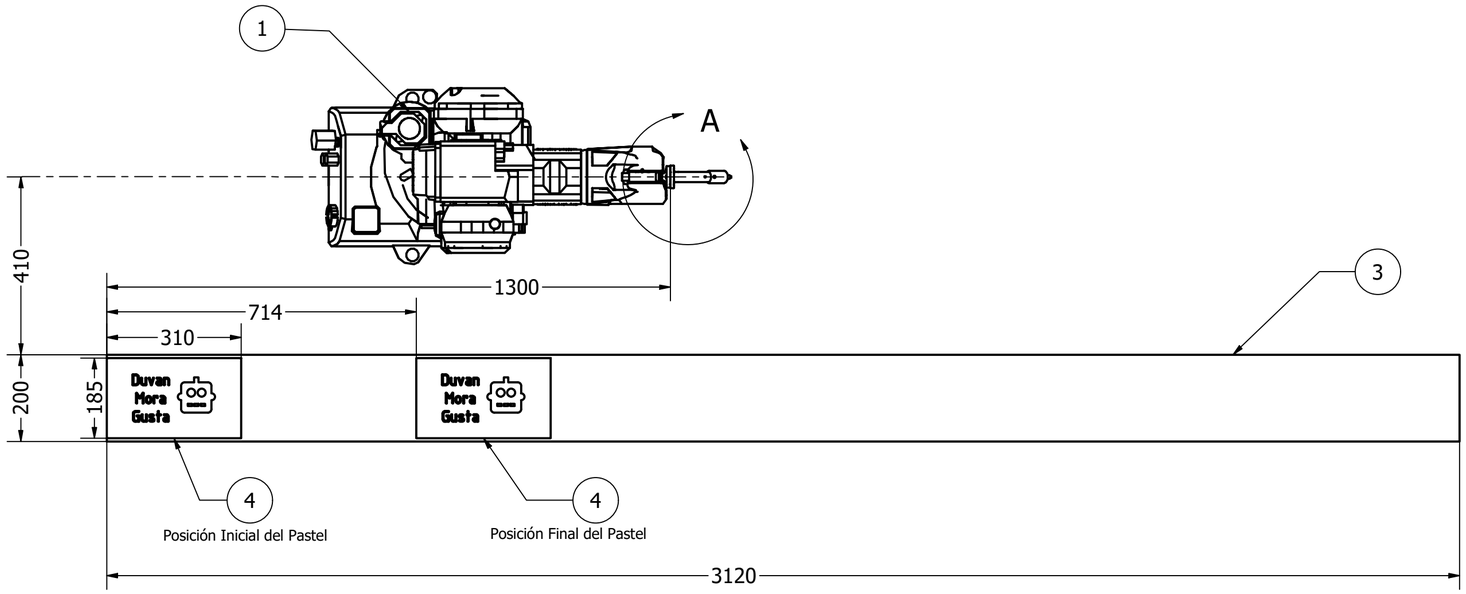

LISTA DE PIEZAS			
ELEMENTO	CTDAD	Nº DE PIEZA	DESCRIPCIÓN
1	1	IRB140 ABB	
2	1	Heramiesta con Marcador	
3	1	Banda Transportadora	
4	1	Pastel	

Diseño de	Revisado por	Nombre de pieza	Fecha	Escala
Duvan Pacheco	Duvan Pacheco	PLANTA ABEL	25/04/2026	1:10

Universidad Nacional de Colombia Facultad de Ingeniería Departamento Ingeniería Mecánica y Mecatrónica	Plano de Planta IRB 140 ABB ABEL		
	Robotica	Edición 1	Hoja 1 / 1